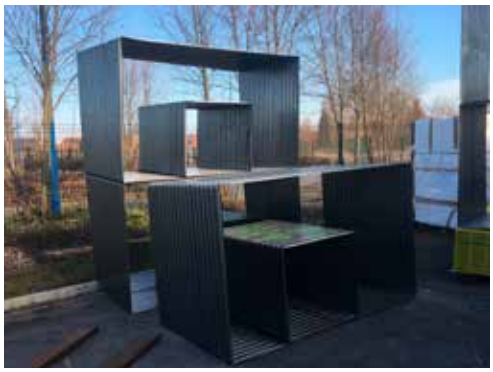

Le coffrage perdu en métal existe sous forme ronde ou rectangulaire.

Son utilisation principale est la réalisation de réservations dans le but de réaliser des ancrages (barre d'ancrage, encuvement de poteaux ou poutres)

Les boîtes rectangulaires peuvent aussi servir de coffrages perdus en massif tête de pieux.

ANKRABOX RONDE

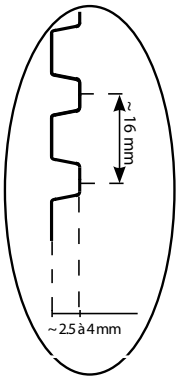

- La boîte d'ancrage ronde en tôle ondulée brute permet de faire un ancrage de barre HA (préscellement de poteau préfa, empilage d'éléments préfabriqués).
- Le diamètre et la longueur du tube sont calculés par le bureau d'étude, selon les données du fabricant de produit de scellement.

Dimensions des Ankrabox Rondes

Réf		Ø intérieur	Ø extérieur	Cond mini ML	Kg/ml
Rigide	Souple				
04ANKRD040	/	40 mm	42.5 mm		0.28
04ANKRD050	04ANKRDF050300	50 mm	53 mm		0.36
04ANKRD060	04ANKRDF060300	60 mm	63 mm		0.55
04ANKRD065	04ANKRDF065300	65 mm	68.5 mm		0.62
04ANKRD070	/	70 mm	73 mm		0.75
04ANKRD080	04ANKRDF080300	80 mm	84 mm	3	0.79
04ANKRD090	/	90 mm	94 mm		0.81
04ANKRD0100	/	100 mm	104 mm		0.90
04ANKRD0120	/	120 mm	124 mm		1.19
04ANKRD0125	/	125 mm	129 mm		1.29
04ANKRD0150	/	150 mm	154 mm		1.36
04ANKRD0200	/	200 mm	204 mm		1.46

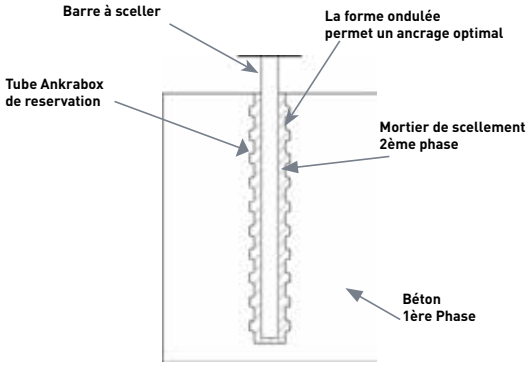

ACCESSOIRES :

Bouchon pour ANKRABOX

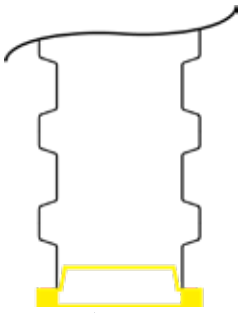

Forme du bouchon

Manchon Ankrabox

Dimensions des bouchons ankrabox

Réf	Désignation
04BOUC...	Bouchon ankrabox Ø 30 à 200 mm

Dimensions des manchons ankrabox

Réf	Désignation
04ANKRMAND...	Manchon ankrabox Ø 80 à 150 mm

Tableau de consommation des mortiers de scellement

L = 3 / 5 ml

Code	Ø intérieur	Kg/ml	Consommation de mortier de scellement
04ANKRD040...	40 mm	0.29	**2.5 Kg/ml**
04ANKRD050...	50 mm	0.38	**3.8 Kg/ml**
04ANKRD065...	65 mm	0.62	**6.3 Kg/ml**
04ANKRD080...	80 mm	0.76	**9.5 Kg/ml**
04ANKRD090...	90 mm	0.88	**13.5 Kg/ml**
04ANKRD125...	125 mm	1.11	**23.5 Kg/ml**
04ANKRD150...	150 mm	1.28	**34 Kg/ml**

Utilisation pour les scellements : 14% d'eau soit ***3.5 litres / 25 Kg*** de mortier de scellement soit ***2000 Kg/m³***
Utilisation pour les calages : 16% d'eau soit ***4 litres / 25 Kg*** de mortier de scellement soit ***1950 Kg/m³***

Applications spécifiques des ankrabox rondes

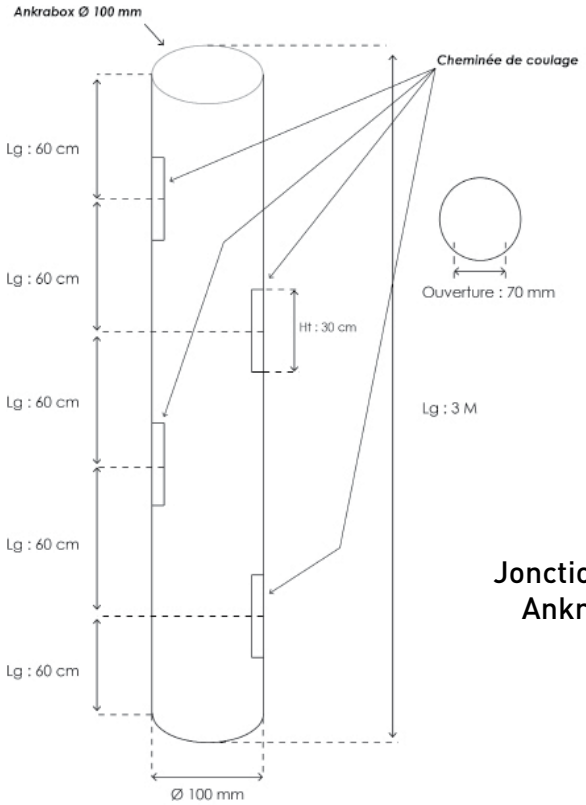

Jonction pour Ankrabox

Possibilité de montage des ankrabox sur mesure à votre demande dans nos ateliers.

Ankrabox métal déployé fine maille

Ouvertures en quinconce pour réaliser des cheminées de coulage.

Possibilité de coupe des ankrabox à longueurs souhaitées

Produits complémentaires
Mortier de scellement

705 CLAVEX +

CERMIGROUT 03

MAPEFILL F

Mortier à retrait compensé de consistance coulante ou plastique pour scellement et calage

Epaisseur de 10 à 50 mm

SCELLCAL VPI

Mortier à retrait compensé de consistance coulante ou plastique pour scellement et calage

Epaisseur de 10 à 50 mm

708 CLAVEX+MB

MAPEFILL MC

CERMIGROUT 08

Micro-béton de scellement et de calage hautes performances à retrait compensé

Epaisseur de 20 à 150 mm

ANKRABOX CARRÉE OU RECTANGULAIRE DIMENSION SUR MESURE

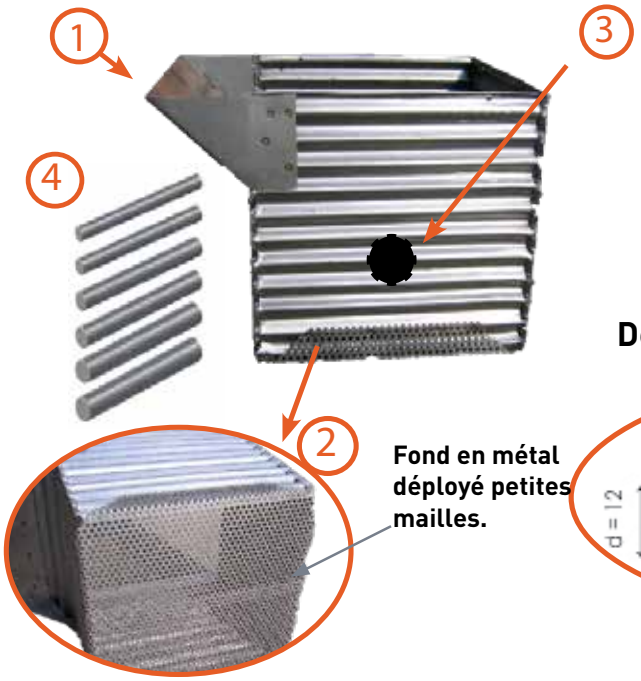

- La boîte d'ancrage permet la réalisation de réservations dans le béton. Ces réservations permettent de sceller des crosses, platines de préscellement et autres pièces mais de faire aussi de l'encuvement de poteaux préfa
- Assemblage par pliage et soudure
- Les dimensions sont à calculer par le bureau d'étude

Détail du profil d'ancrage

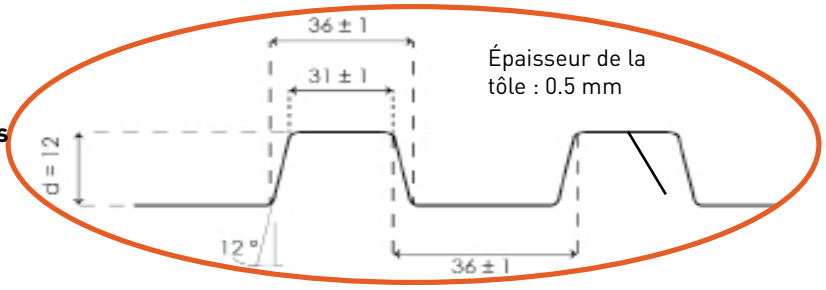

OPTIONS :

1. Trémie de remplissage.

2. Fond en métal déployé petites mailles, permettant de laisser passer l'air et éviter ainsi la ségrégation. Il est soudé en partie inférieure de la boîte.
Au dessus de 80x80 cm (6400 cm²) : fond renforcé.

3. Des trous peuvent être réalisés pour placer une clé d'ancrage.

4. Clé d'ancrage utilisé pour crocheter la crosse d'ancrage du pied de charpente , le diamètre et la longueur sont à définir par le bureau d'étude.

5. Renfort intérieur sur demande.

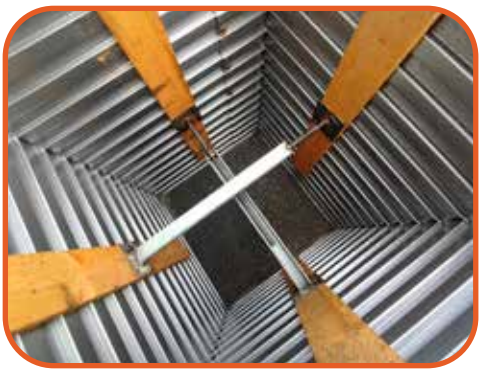

Dimensions des ankrabox

Réf	Hauteur	L + l
04ANK030...	hauteur < 30 cm	20 cm
		40 cm
04ANK045...	30 cm < hauteur < 45 cm	60 cm
		80 cm
04ANK060...	45 cm < hauteur < 60 cm	100 cm
		120 cm
04ANK075...	60 cm < hauteur < 75 cm	140 cm
		160 cm
04ANK105...	75 cm < hauteur < 105 cm	180 cm
		200 cm
04ANK125...	105 cm < hauteur < 125 cm	220 cm
		240 cm
04ANK140...	125 cm < hauteur < 140 cm	260 cm
		280 cm
04ANK155...	140 cm < hauteur < 155 cm	300 cm

Réferencement des ankrabox

Réf	Hauteur	L + l
04ANK..	... 030 ...	...140

Exemple : Ankrabox hauteur 30 cm, avec un demi périmètre de 140 cm.

Schéma :

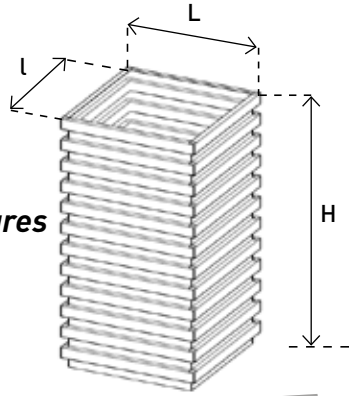

Côtes intérieures L & l

Fond boîte d'ancrage

Réf	L x l Cm²
04FONMD00100	< 100 cm²
04FONMD00400	< 400 cm²
04FONMD00900	< 900 cm²
04FONMD01600	< 1600 cm²
04FONMD02500	< 2500 cm²
04FONMD03600	< 3600 cm²
04FONMD04900	< 4900 cm²
04FONMD06400	< 6400 cm²
04FONMD08100	< 8100 cm²
04FONMD10000	< 10000 cm²
04FONMD12100	< 12100 cm²
04FONMD14400	< 14400 cm²
04FONMD16900	< 16900 cm²
04FONMD19600	< 19600 cm²
04FONMD22500	< 22500 cm²

Trou boîte d'ancrage carrée

Réf	Désignation
04ANTRO	Trou boîte d'ancrage

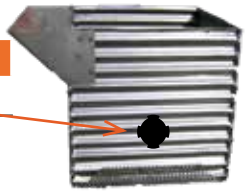

Vue en coupe

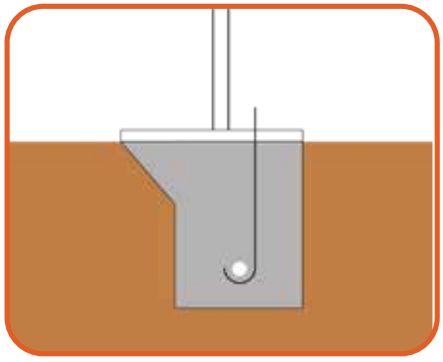

Crosse d'ancrage

Produit sur commande

CLÉ D'ANCRAGE

Réf	Désignation
04ANCLEBAR020	Clé d'ancrage 20 mm
04ANCLEBAR025	Clé d'ancrage 25 mm
04ANCLEBAR030	Clé d'ancrage 30 mm
04ANCLEBAR035	Clé d'ancrage 35 mm
04ANCLEBAR040	Clé d'ancrage 40 mm
04ANCLEBAR045	Clé d'ancrage 45 mm
04ANCLEBAR050	Clé d'ancrage 50 mm
04ANCLEBAR060	Clé d'ancrage 60 mm
04ANCLEBAR070	Clé d'ancrage 70 mm
04ANCLEBAR080	Clé d'ancrage 80 mm

COUPE CLÉ D'ANCRAGE

Réf	Désignation
04ANCLECOU020	Coupe Clé d'ancrage 20 mm
04ANCLECOU025	Coupe Clé d'ancrage 25 mm
04ANCLECOU030	Coupe Clé d'ancrage 30 mm
04ANCLECOU035	Coupe Clé d'ancrage 35 mm
04ANCLECOU040	Coupe Clé d'ancrage 40 mm
04ANCLECOU045	Coupe Clé d'ancrage 45 mm
04ANCLECOU050	Coupe Clé d'ancrage 50 mm
04ANCLECOU060	Coupe Clé d'ancrage 60 mm
04ANCLECOU070	Coupe Clé d'ancrage 70 mm
04ANCLECOU080	Coupe Clé d'ancrage 80 mm

Trémie de coulage

Réf	Longueur trémie L
04ANTREMD0100	10 cm
04ANTREMD0200	20 cm
04ANTREMD0300	30 cm
04ANTREMD0400	40 cm
04ANTREMD0500	50 cm
04ANTREMD0600	60 cm
04ANTREMD0700	70 cm
04ANTREMD0800	80 cm
04ANTREMD0900	90 cm
04ANTREMD1000	100 cm
04ANTREMD1100	110 cm

Réf	Longueur trémie L
04ANTREMD1200	120 cm
04ANTREMD1300	130 cm
04ANTREMD1400	140 cm
04ANTREMD1500	150 cm
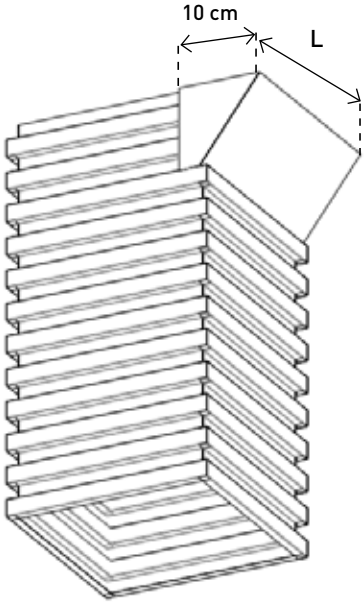
Schéma trémie de coulage :