DOUILLE DE FIXATION ÉCRASÉE À TROU GALVA ET INOX

ÉLECTROZINGUÉ INOX

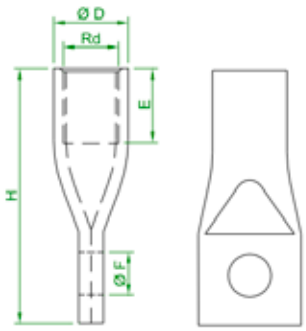

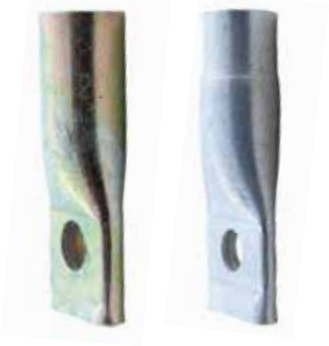

- Douille de fixation, ne peut en aucun être utilisée pour du levage.
- Ancrer les douilles dans le béton avec un ferraillage FeE500 dans le trou de la douille. Ce ferraillage doit être d'une longueur minimum de 10 fois le diamètre de la douille.

Dimensions des douillles de fixation écrasées à trous

Réf. GALVA	Réf. INOX	Filetage M	Charge max d'utilistion (kg)	Dimensions (mm) Ø g	h	e	a	Poids (kg)	
06DFECTRG06035	06DFECTRI06035	6	100	6	35	8	11	0,006	1 000 u
06DFECTRG08040	06DFECTRI08040	8	200	8	40	8	15	0,010	800 u
06DFECTRG08050	06DFECTRI08050		250		50	8	25	0,013	
06DFECTRG10045	06DFECTRI10045	10	350		45	10	12	0,020	500 u
06DFECTRG10050	06DFECTRI10050				50	10	17	0,020	300 u
06DFECTRG12060	06DFECTRI12060	12	500	10	60	12	23	0,035	200 u
06DFECTRG12070	06DFECTRI12070		600		70	12	33	0,041	150 u
06DFECTRG16070	06DFECTRI16070	16	700	12	70	16	20	0,077	100 u
06DFECTRG16080	06DFECTRI16080		800		80	16	30	0,088	90 u
06DFECTRG16100	06DFECTRI16100		1000		100	16	50	0,120	75 u
06DFECTRG20100	06DFECTRI20100	20	1250	14	100	20	40	0,157	50 u
06DFECTRG20120	06DFECTRI20120				120	20	60	0,188	
06DFECTRG24120	06DFECTRI24120	24	1800		120	24	40	0,234	25 u
06DFECTRG30150	06DFECTRI30150	30	2750	17	150	30	65	0,660	30 u

DOUILLE DE FIXATION COLLERETTE À TROU GALVA

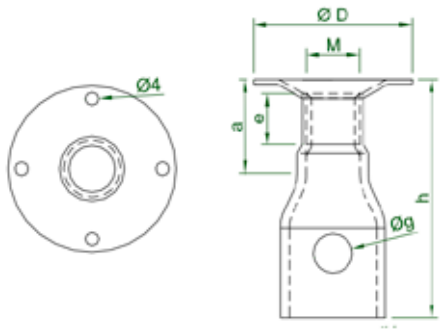

- Douille de fixation, ne peut en aucun être utilisée pour du levage.
- Ancrer les douilles dans le béton avec un ferraillage FeE500 dans le trou de la douille. Ce ferraillage doit être d'une longueur minimum de 10 fois le diamètre de la douille.
- Collerette de fixation pour faciliter la mise en place.

Dimensions des douillles de fixation à collerettes à trous galva

Réf.	Filetage M	Charge max d'utilistion (kg)	Dimensions (mm) Ø g	h	e	a	Ø D	Poids (kg)	
06DFCOTRG10050	10	350	8	50	10	20	40	0,031	150 u
06DFCOTRG12070	12	600	10	70	12	30	40	0,058	100 u
06DFCOTRG16100	16	1 000	12	100	16	32	50	0,152	130 u
06DFCOTRG20100	20	1 250	14	100	20	40	60	0,200	100 u
06DFCOTRG24120	24	1 800	14	120	24	50	60	0,314	60 u

DOUILLE DE FIXATION ÉCRASÉE PLIÉE ÉLECTROZINGUÉE

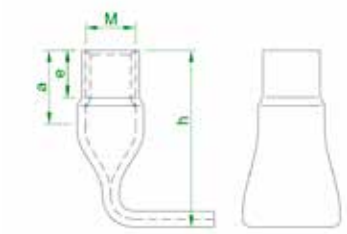

- Douille de fixation qui ne peut en aucun être utilisée pour du levage.
- Auto ancrage dans le béton.
- Finition électrozinguée.

Dimensions des douillles de fixation écrasées pliées galva

Réf.	Filetage M	Charge max d'utilistion (kg)	Dimensions (mm)			Poids (kg)	
			h	e	a		
06DFECPLG08030	8	150	30	8	15	0,015	500 u
06DFECPLG10035	10	200	35	10	13	0,030	300 u
06DFECPLG10060		400	60	10	35	0,019	400 u
06DFECPLG12045	12	350	45	12	18	0,020	200 u
06DFECPLG12070		600	70	12	40	0,046	150 u
06DFECPLG16060	16	600	60	16	20	0,051	100 u
06DFECPLG16100		1 000	100	16	60	0,104	60 u
06DFECPLG20100	20	1 250	100	20	60	0,138	30 u
06DFECPLG24120	24	1 755	120	24	60	0,223	35 u

DOUILLE DE FIXATION ÉCRASÉE ONDULÉE ÉLECTROZINGUÉE

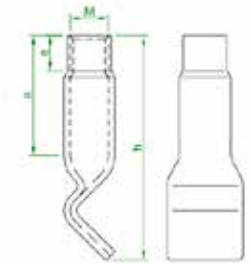

- Douille de fixation qui ne peut en aucun être utilisée pour du levage.
- Auto ancrage dans le béton.
- Finition électrozinguée.

Réf.	Filetage M	Charge max d'utilistion (kg)	Dimensions (mm)			Poids (kg)	
			h	e	a		
06DFECONG08040	8	200	40	10	15	0,120	500 u
06DFECONG10040	10	300	40	10	15	0,018	400 u
06DFECONG10060		400	60	10	30	0,023	200 u
06DFECONG12065	12	500	65	12	25	0,045	150 u
06DFECONG16070	16	700	70	16	30	0,900	-
06DFECONG16100		1 000	100	16	55	0,120	60 u

ANNEAU DE FIXATION GALVA MÂLE ET FEMELLE

MÂLE

FEMELLE

	Réf.	Type	R/kg	Box	kg/1
FEMELLE	06AFIXFG12	M12	340	10	0,1
	06AFIXFG16	M16	700	10	0,15

	Réf.	Type	R/kg	Box	kg/1
MÂLE	06AFIXMG08	M08	140	10	0,05
	06AFIXMG10	M10	230	10	0,08
	06AFIXMG12	M12	340	10	0,1
	06AFIXMG14	M14	450	10	0,15
	06AFIXMG16	M16	700	10	0,2
	06AFIXMG20	M20	1200	10	0,3
	06AFIXMG24	M24	1800	10	0,4
	06AFIXMG30	M30	3600	10	0,5